IT

GIORIK
INNOVATIVE COOKING EQUIPMENT SINCE 1963

MR42X

FORNO ELETTRICO 4 (GN 1/1 - 600x400) CONVEZIONE CON UMIDIFICATORE

CONTROLLO ELETTROMECCANICO

- Riscaldamento della camera di cottura tramite resistenze INCOLOY ad alta efficienza.
- Sistema di ricambio rapido dell'aria.
- Velocità della ventola regolabile in 2 posizioni.
- Porta con doppio vetro, ventilata ed apribile per la pulizia.
- Illuminazione della camera di cottura.
- Camera di cottura in AISI 304 con spigoli arrotondati.
- Piedini regolabili in altezza.

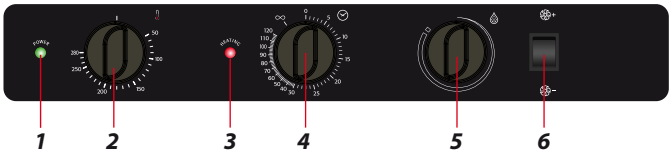

1 Indicatore alimentazione.

2 Controllo temperatura da50°C a 280°C.

3 Indicatore riscaldamento in funzione.

4 Interruttore principale. Controllo tempo da 1' a 120' +posizione infinito.

5 Umidificatore

6 Interruttore doppia velocità

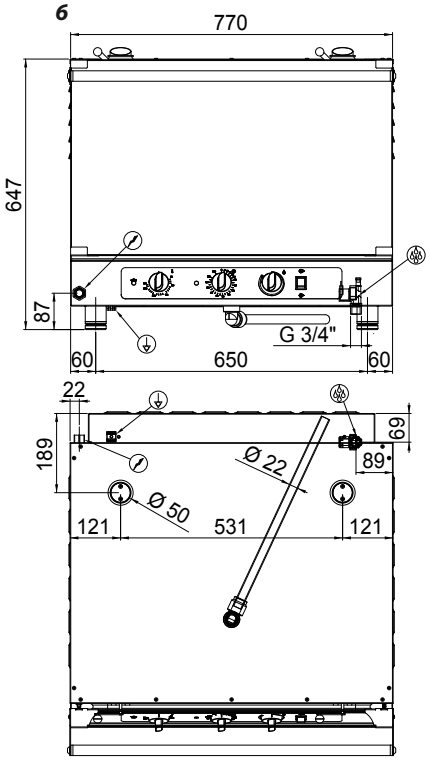

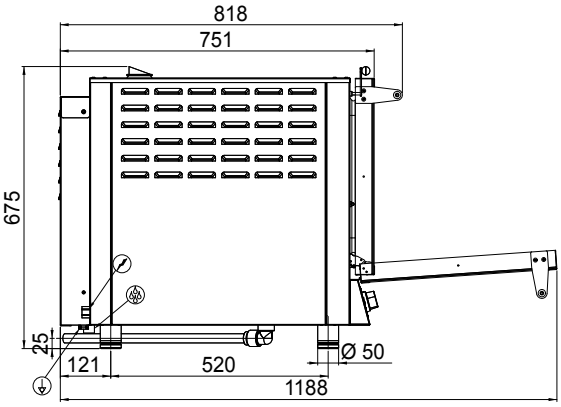

DATI TECNICI GENERALI

Dimensioni imballo (lxpxh)	cm 87x87x84
Volume imballo	m³ 0,63
Peso	kg 63
Potenza camera	kW 6,0
Potenza assorbita	kW 6,6
Alimentazione	3N 400 V 50Hz
Capacità della camera	4 GN 1/1-600x400
Distanza tra le teglie	mm 74 min.
Dimensioni utili camera (lxpxh)	mm 645x450x345